Astro 3 CBP 8 kW – Dovre
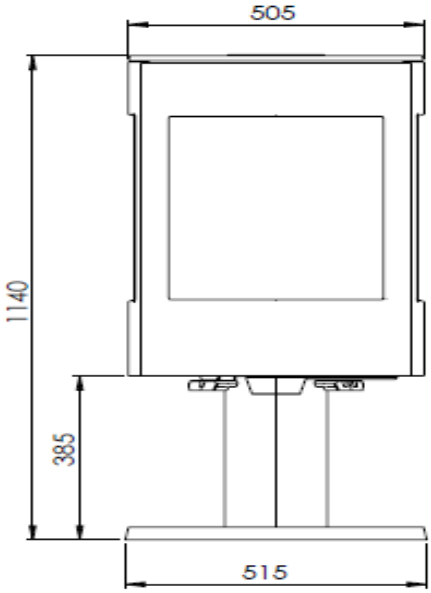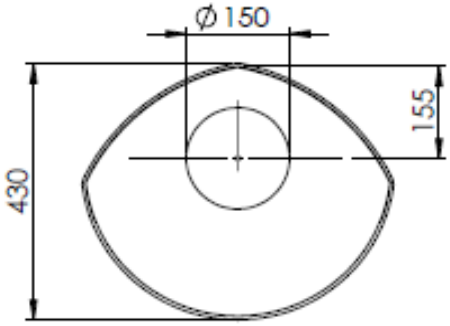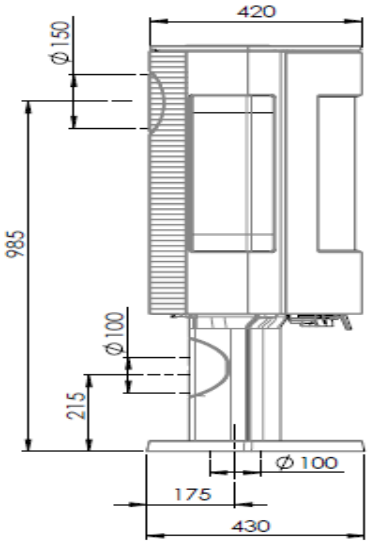
DANE TECHNICZNE	
Producent	Dovre
Moc nominalna (kW)	8
Średnica wylotu spalin (mm)	150
Rodzaj paliwa	Drewno
Waga (kg)	149
Rodzaj przeszklenia	Półokrągłe
Otwieranie drzwi	W prawo
Materiał wykonania	Żeliwo
Wyłożenie komory spalania	Tak
Popielnik	Tak